ВФШИ.301525.0010.003

Ra 12,5 (√)

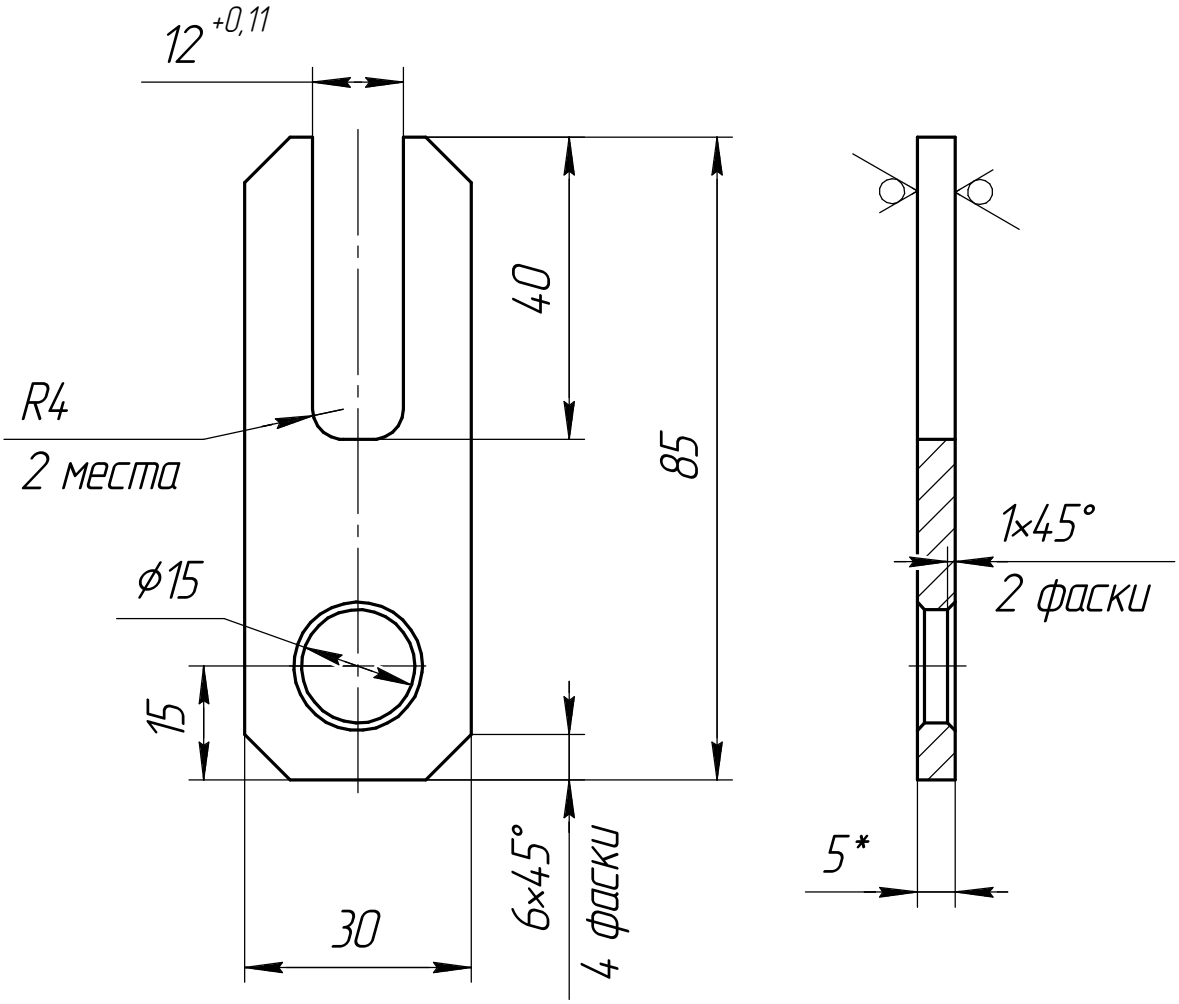

1. Неуказанные предельные отклонения размеров H14, h14, ± IT14/2.
2. *Размер для справок.

Изм.	Лист	№ докум.	Подп.	Дата	ВФШИ.301525.0010.003		
Разраб.		Снежкин		10.2009	Проушина	Лит.	Масса: 0,058 / Масштаб: 1:1
Пров.		Хихля Ю. Б.		10.2009		Лист	Листов 1
Т.контр.							
Рук.		Хихля Ю. Б.		10.2009	5,0 ГОСТ 19904-90	ФЦЯРБ	
Н.контр.		Потапова Н. В.		10.2009	Лист 12Х18Н10Т-М2а ГОСТ 7350-77		
Утв.							

Перв. примен. | Справ. № | Подп. и дата | Инв. № дубл. | Взам. инв. № | Подп. и дата | Инв. № подл.

Копировал | Формат А4